적용규격
SPECIFICATION APPLIED

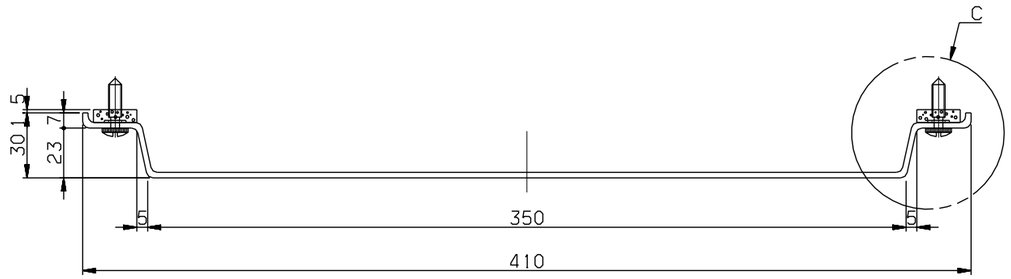

SECTION A-A

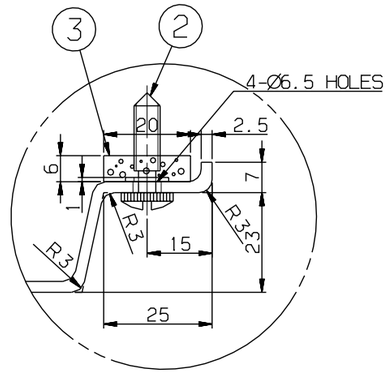

DETAIL C
SCALE=1/1

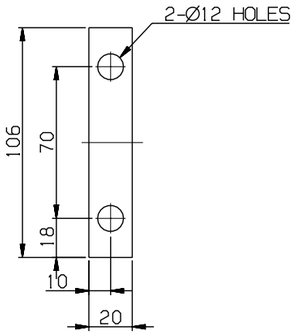

A DETAIL #3
SCALE=1/2

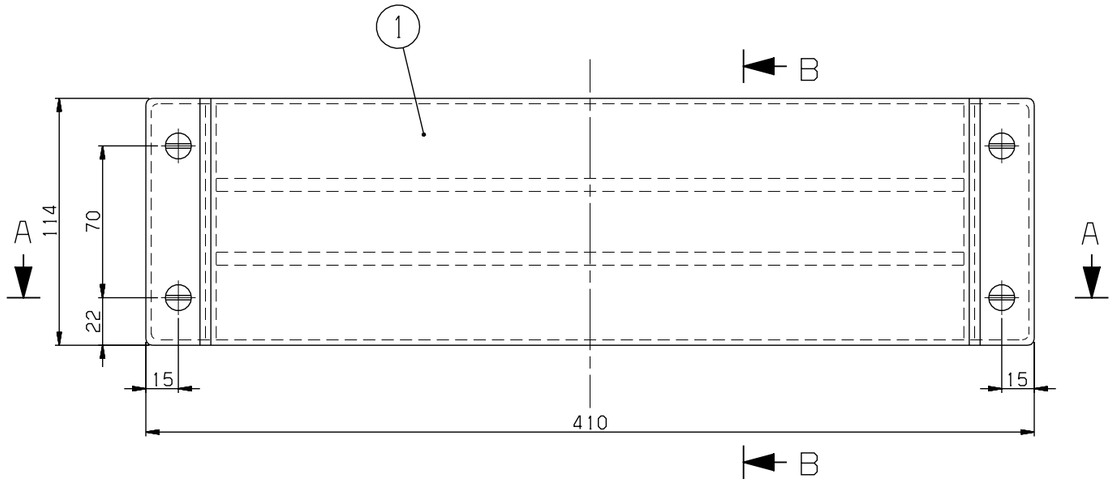

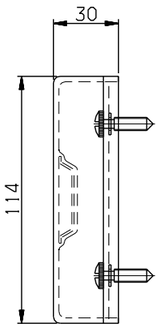

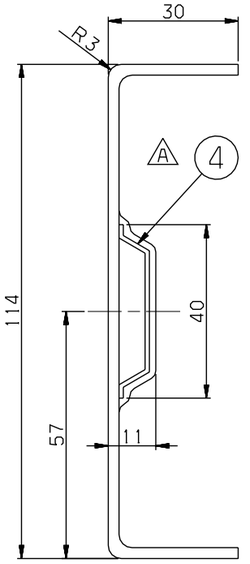

SECTION B-B
SCALE=1/1

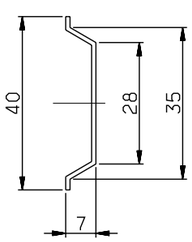

A DETAIL #4
SCALE=1/1

NOTE
~~1. A SURFACE COLOR SHALL BE RAL7047.~~
A 1. A SURFACE SHALL BE SAME TO INTERIOR PANEL (FRP)

재질 MATERIAL		치수 DIMENSION	
플라스틱 PLASTIC	~ 40	2	4
	~ 30	2	3
	~ 10	1	1.5
	< 3	0.5	1
금속 METAL	~ 3150	-	7
	~ 1600	4	5
	~ 800	3	4
	~ 400	2	3
	~ 200	1.5	2
	~ 100	1	1.5

등급 GRADE	A	B
주물, 주강품 CASTING (±)		
~ 20M	8	14
~ 15M	7	12
~ 12M	6	10
~ 8M	5	8
~ 4M	4	6
~ 2M	3	4
~ 1M	2	3
~ 315	1	2
~ 120	1	2
~ 30	1	1

등급 GRADE	A	B	C
용접 구조물 WELDING (±)			
~ 20M	-	6.0	8.0
~ 15M	-	5.0	7.0
~ 12M	-	4.0	6.0
~ 8M	-	3.0	5.0
~ 4M	0.8	2.0	4.0
~ 2M	0.5	1.2	3.0
~ 1M	0.3	0.8	2.0
~ 315	0.2	0.5	1.2
~ 120	0.15	0.3	0.8
~ 30	0.1	0.2	0.5
3~6	0.05	0.1	0.2

등급 GRADE	A	B	C
기계 기공품 MACHINING (±)			
규정치수는 일반공차표 GENERAL TOLERANCE			

기호 MARK	일자 DATE	변경내역 DETAIL OF REVISION(E.C ZONE)	설변번호 E.C NO.	설계 DGN	검도 CHK	승인 APP
AX4	2009.02.04	CHANGED NOTE./ADDED NO.4	3D5101-U033	Y.D.KIM	H.S.KIM	H.G.RYU

품번 NO.	부품 번호 PART NO.	품명 DESCRIPTION	재질 MATERIAL	수량 Q'TY	중량 W.T	비고 REMARKS
A 4	RFP50016AN0-004	STIFFENER	A1050P	1		T1,L=345
3	RFP50016AN0-003	PACKING	NEOPRENE RUBBER	2		~~T6X25X106,WITH DUAL TAPE~~ T6,WITH DUAL TAPE
2	~~RFP90011AN0~~ RFP57007AN0-400	SCREW,KNOB	ASSY	4		
1	RFP50016AN0-001	PANEL,COVER SPEAKER	FRP	1		T2.5

승인 APP	H.G.RYU 2008.10.15	재질 MAT'L	ASSY	명칭 TITLE	PANEL,COVER SPEAKER	
검도 CHK	H.S.KIM 2008.10.15	총중량 G.W		도면 번호 DRG. NO	RFP50016AN0	Ver. 00
설계 DGN	Y.D.KIM 2008.10.10	일반공차 MC B / WD B / CT B		MS		Rev. -A
제도 DRG	S.H.SONG 2008.10.10	SIZE A2		SCALE 1/2	매수 SHEET 1 of 1	

참고품용 REF. NO. FPP12278

HYUNDAI Rotem 현대로템주식회사

3D5101 | RFP- | 단-PRJT | 정리번호

본 도면은 당사 재산으로서 허가없이 무단복사/배포 금지됨. PROPERTY OF ISSUING ENTITY. CANNOT BE DISTRIBUTED OR REPRODUCED WITHOUT AUTHORIZATION.

CATIA